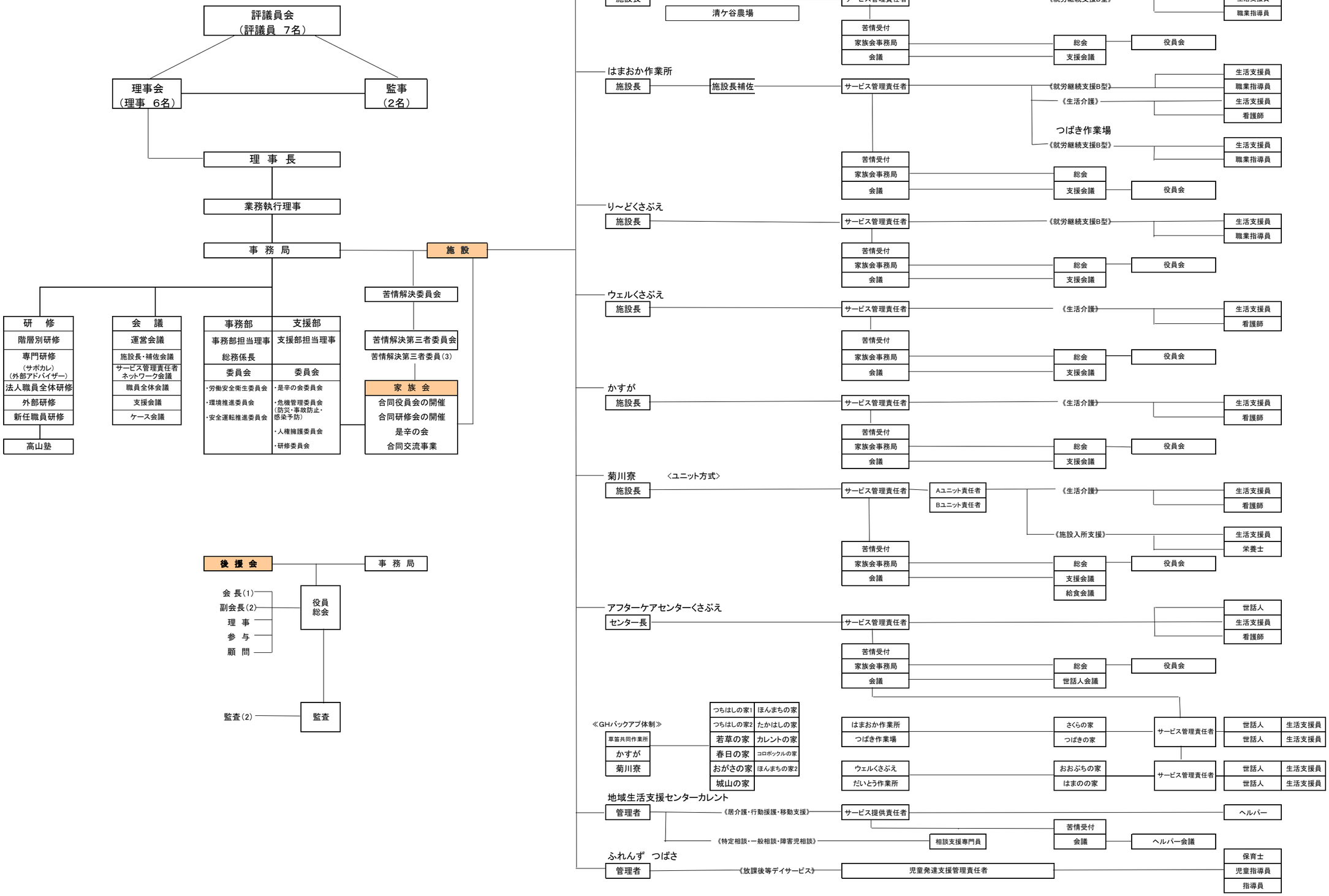令和3年度社会福祉法人草笛の会運営組織体制について